Dealer: **Chemic als** tel:080-476-10-66 fax:080-476-11-26 e-mail chemic@chemic.it www:chemic.it

Data Sheet I 024b

KNF LABOPORT®

Pompa da laboratorio N 820.3__.18
con membrana KNF a struttura differenziata

Pompa per vuoto e compressore a membrana, in esecuzione portatile

- per trasportare, generare il vuoto e comprimere aria, gas e vapori, senza contamina-zione di olio
- elevate prestazioni e lunga durata, grazie alla membrana KNF a struttura differenziata

Caratteristiche tecniche:

- esente da manutenzione
- alte prestazioni, dimensioni ridotte e facilità di impiego
- funzionamento silenzioso
- elevata tollerabilità ai vapori ed alla condensa
- dotata di interruttore termico automatico e doppio fusibile

Pompa per vuoto N 820.3 AN.18

Esecuzioni e dati di esercizio:

Tipo	Testata	Membrana	Valvole	Portata max. a pressione atm	Vuoto finale	Max. pressione di esercizio
N 820.3 AN.18	Alluminio	Neoprene	NBR	22 Nl/min.	8 mbar ass.	1 bar rel.
N 820.3 AT.18	Alluminio	PTFE	FFPM	20 Nl/min.	8 mbar ass.	1 bar rel.

Dati tecnici:

Max temperatura gas ed ambiente:	5 °C 40 °C
Motore:	230 V / 50 Hz
Grado di protezione:	IP 44
Potenza P_1:	120 W
Assorbimento di corrente:	0,7 A
Peso:	9,3 kg

Motori per altre tensioni e frequenze a richiesta.

Data Sheet I 024b

Dimensioni (mm)

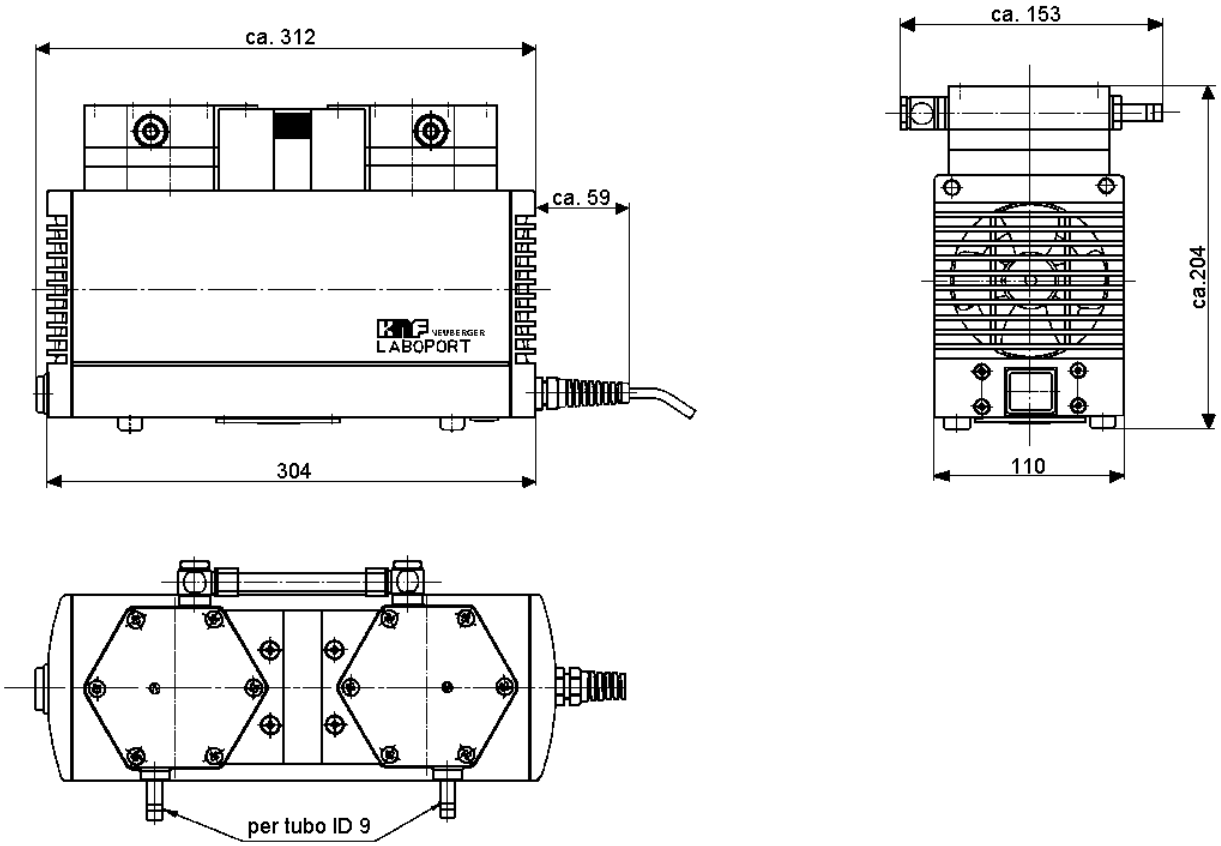

N 820.3_ _.18

N 820.3 AN.18

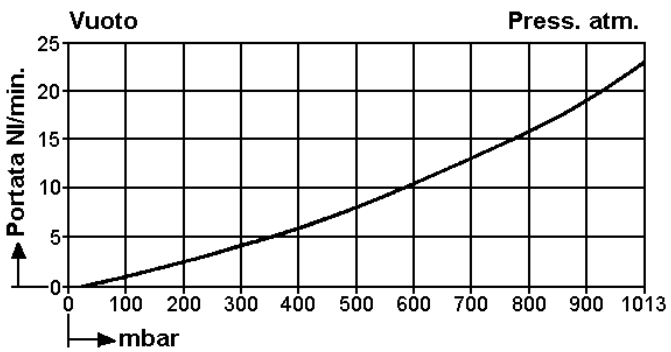

Tempo di svuotamento per un recipiente da 10 l

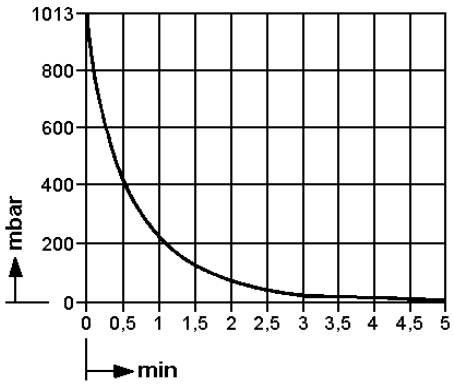

Dealer: **Chemic als** tel:080-476-10-66 fax:080-476-11-26 e-mail chemic@chemic.it www:chemic.it